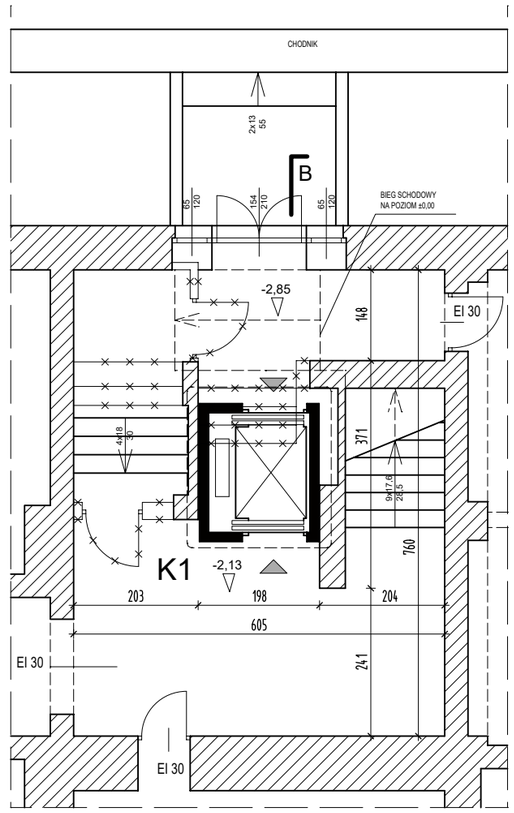

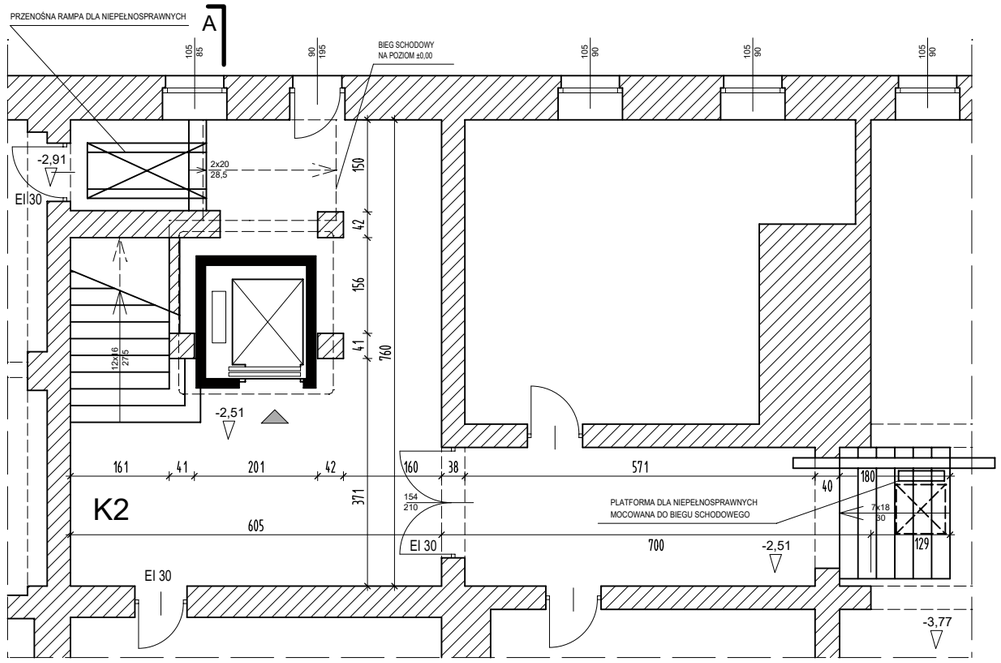

RZUT PIWNIC

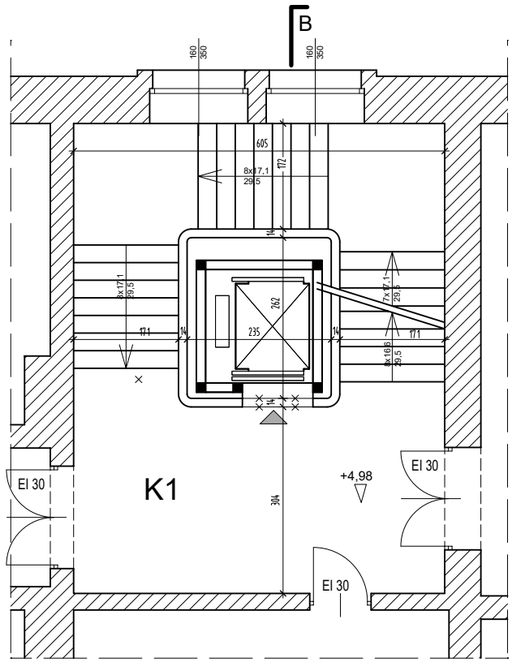

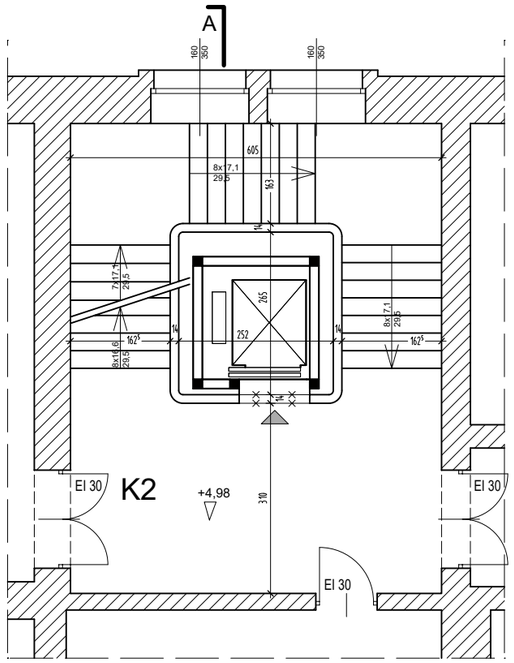

RZUT KONDYGNACJI POWTARZALNEJ

PROGRAM FUNKCJONALNO-UŻYTKOWY DLA ZADANIA: "BUDOWA DWÓCH DŹWIGÓW" W BUDYNKU GŁÓWNYM WYDZIAŁU INŻYNIERII MECHANICZNEJ I MECHATRONIKI PRZY ALEI PIASTÓW 19 W SZCZECINIE

INWESTOR: Zachodniopomorski Uniwersytet Technologiczny w Szczecinie, al. Piastów 17, 70-310 Szczecin			
FAZA PROJEKTU: KONCEPCJA	BRANŻA: ARCHITEKTURA	DATA: 02/2017	SKALA: 1:100
PROJEKTANCI: mgr inż.arch. Ireneusz LECH upr.bud. nr 124/Sz/88, 204/Sz/83 mgr inż.arch. Szymon LECH upr.bud. nr 28/ZPOIA/OKK/2009			NR RYS. 7